第72回秋季富山県高等学校野球大会兼
第141回北信越地区高等学校野球大会県予選

期　　日:　　9月7日(土)　～　9月28日(土)雨天順延
会　　場:　　県営富山野球場・高岡西部総合公園野球場・砺波市野球場・魚津桃山運動公園野球場
○シード校(8校):富山第一、富山商業、新川、桜井、高岡第一、高岡向陵、石動、高岡商業

試合開始時間について
・1～3回戦
　1日3試合の場合
　第1試合を　9時　2試合目以降は準備ができ次第
　1日2試合の場合
　第1試合を10時　2試合目以降は準備ができ次第

・準々決勝および準決勝
　第1試合を10時　第2試合を13時30分

・3位決定戦　9時30分　　・決勝戦　13時

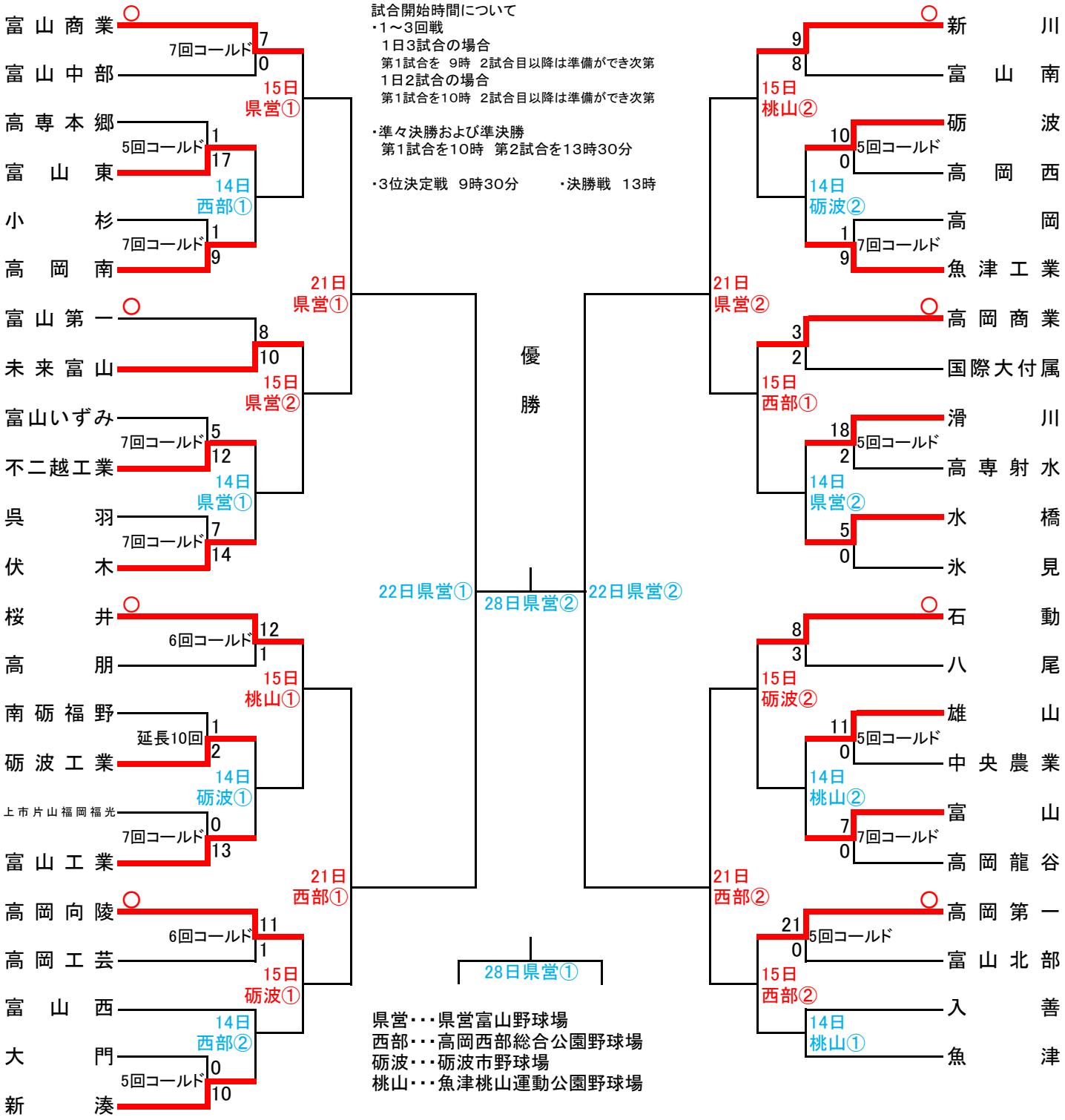

県営・・・県営富山野球場
西部・・・高岡西部総合公園野球場
砺波・・・砺波市野球場
桃山・・・魚津桃山運動公園野球場