第85回春季富山県高等学校野球大会兼
第128回北信越地区高等学校野球大会県予選

期　　日：４月20日（土）　～　５月６日（月）
会　　場：高岡市営城光寺野球場・県営富山野球場・魚津桃山運動公園野球場・砺波市野球場
◎○△シード校（８校）：富山第一・高岡商業・砺波工業・新湊・富山工業・南砺福野・国際大付属・滑川

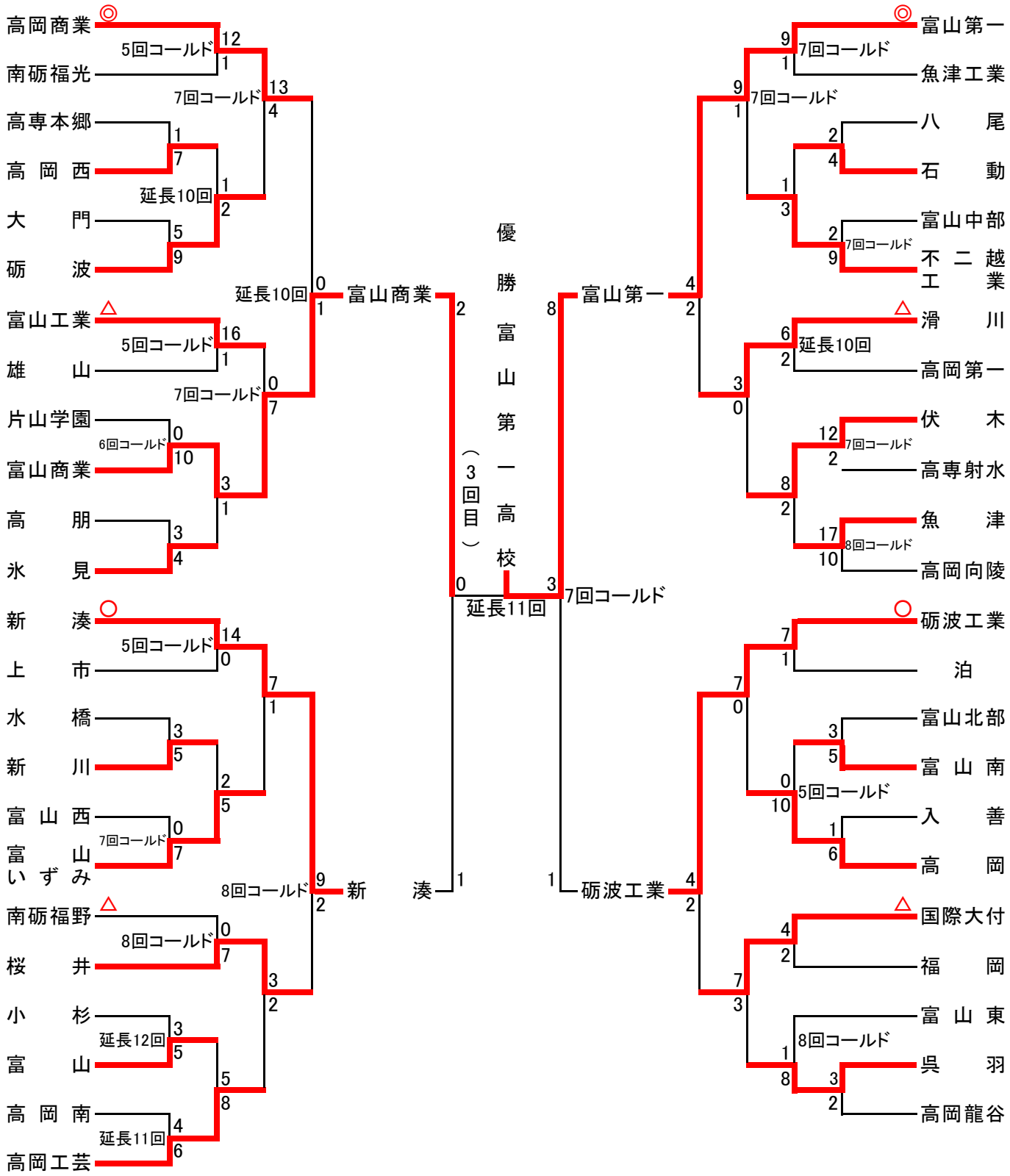

○以上の結果、富山第一高校(春秋13回目)・富山商業高校（春秋47回目）の2校が、
第128回北信越地区高等学校野球大会(石川県)に出場