第66回秋季富山県高等学校野球大会兼
第129回北信越地区高等学校野球大会県予選

期　　日：９月７日（土）　～　９月22日（日）
会　　場：県営富山野球場・高岡市営城光寺野球場・砺波市野球場・魚津桃山運動公園野球場
○シード校（８校）：入善・富山中部・富山商業・国際大付属・新湊・高岡・氷見・富山第一

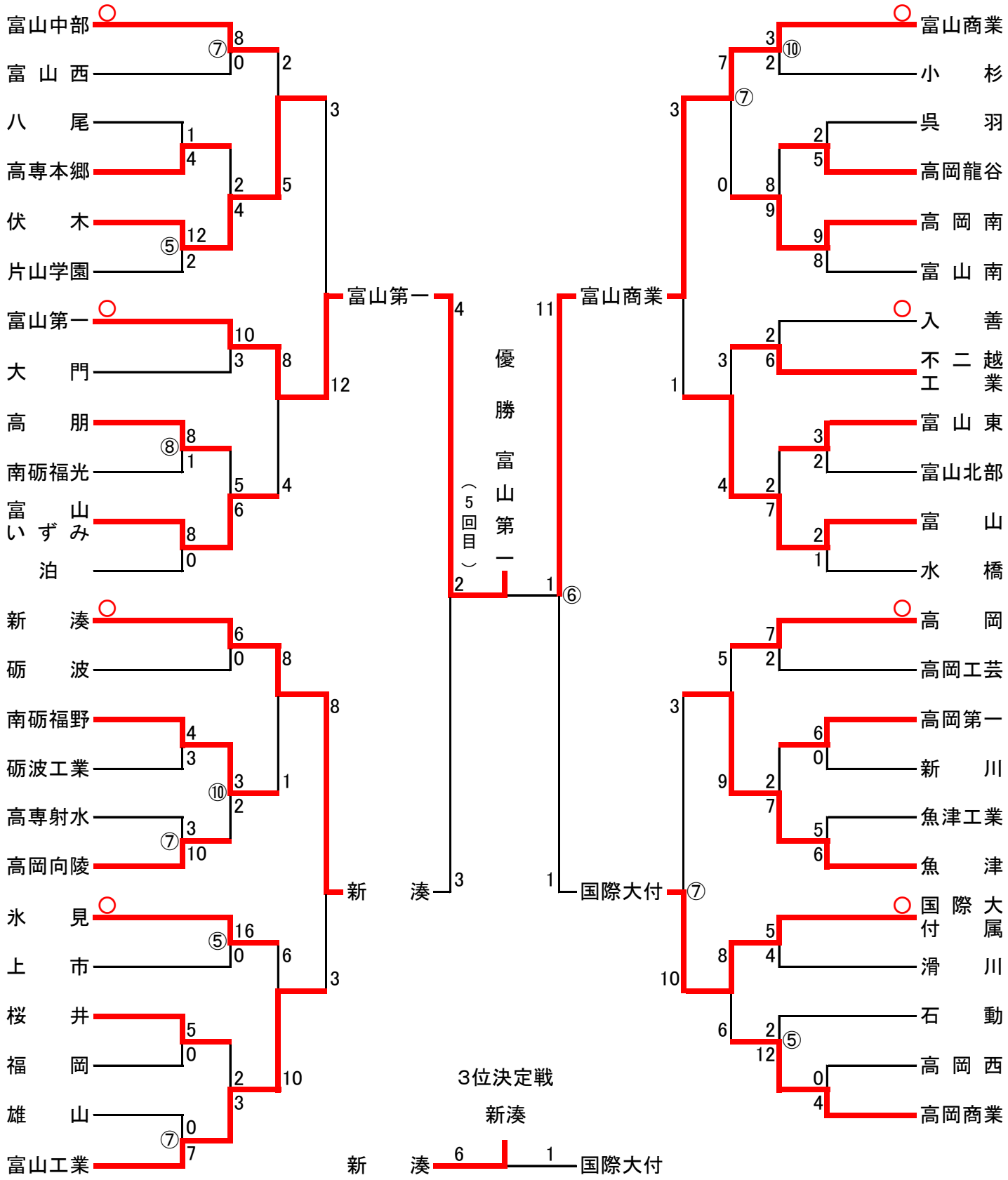

○以上の結果、富山第一高校（春秋14回目）・富山商業高校（春秋48回目）・新湊高校（春秋19回目）
　の3校が第129回北信越地区高等学校野球大会（福井県）に出場